television technologies

Профессиональный ресивер CRT1081IRD-S2 - представляет собой компактный в корпусе 1RU 8-канальный профессиональный ресивер/дескремблер с 8*CI слотами. Он состоит из 8-и полнофункциональных DVB-S/S2 ресиверов с Common Interface и 8 ASI выводами размещенных в одном 1U корпусе. Профессиональный многоканальный ресивер (DVB-S/S2 приемник) представляет собой компактное высоко-интегрированное решение. IP стример на 64 канала (опционально).

Профессиональный восьмиканальный ресивер CRT1081IRD-S2 позволит вам строить центральные станции ваших сетей с исключительно высокой эффективностью. WEB интерфейс управления дает вам возможность управлять системой где бы вы не были в данный момент. Стандартный для области DVB-ASI интерфейс выхода позволит обеспечить легкое сопряжение с DVB мультиплексорами, IPTV стримерами и другими устройствами формирования потоков цифрового телевидения.

Возможности ресивера CRT1081IRD-S2

- ✓ 8 DVB-S/S2 Ресиверов. Полнофункциональные DVB-S/S2 ресиверы для приема цифровых телевизионных программ.
- ✓ 8 CI Слотов. DVB-CI совместимый интерфейс с CAM модулями для декодирования скремблированных сервисов.
- ✓ 8 DVB-ASI выходов. EN 50083-9 совместимые выходы для обеспечения ASI сопряжения с другими устройствами.
- ✓ TCP/IP соединение. Стандартный для области TCP/IP интерфейс используется для доступа к устройствам.
- ✓ Web интерфейс. Стандартный Web интерфейс используется для управления и конфигурации встроенных приложений.
- ✓ AC 220V источник питания. 220В источник питания используется для обеспечения нормальной работы устройства.
- ✓ Компактные размеры. Благодаря своим компактным размерам (19” 1U) устройство может быть легко интегрировано в состав DVB, IPTV или иных головных станций.
- ✓ Применение. SMATV, CATV, MMDS, MVDS головные станции.
- ✓ Профессиональный восьмиканальный ресивер CRT1081IRD-S2 можно заказать в трех конфигурациях:

Функциональная блок-схема ресивера CRT1081IRD-S2:

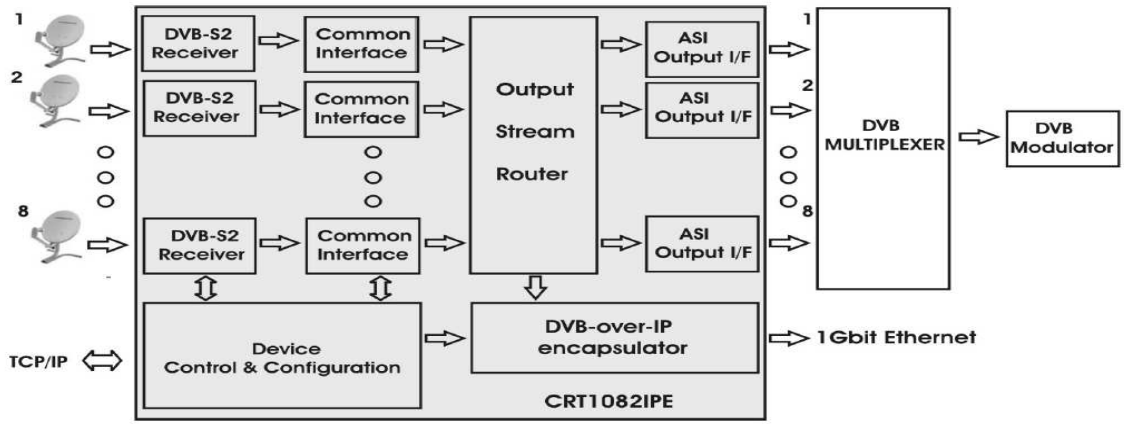

Технические характеристики ресивера CRT1081IRD-S2

193012 г.Санкт-Петербург,
пр. Обуховской Обороны, д. 120 Е, оф.813
тел. (812) 313-29-90

DVB-S/S2 ресивер	
Количество каналов	8
Диапазон принимаемых частот	950-2150 МГц
Уровень входного сигнала	-65~-25 dBm
Номинальный импеданс входа	75 Ом
Тип разъема	IEC, F-type
Поддерживаемый тип модуляции	QPSK, 8PSK, 16APSK
FEC	1/2, 3/5, 2/3, 3/4, 4/5, 5/6, 6/7, 7/8, 8/9, 9/10
Common Interface	
Количество каналов	8
Спецификация	EN50221, ETSI TS 101699
DVB-ASI Выходы	
Number of channels	8
Спецификация	EN 50083-9
Размах выходного сигнала	1V±0.1V
Номинальный импеданс выхода	75 Ом
Тип разъема	IEC 169-8, BNC-type
Режимы работы	Packet, 188 byte
Максимальная скорость выходного потока	213 Mbps

Возможные конфигурации для заказа

- ✓ CRT1081IRD - 8*DVB-S Тюнеров.
- ✓ CRT1081IRD-S2 - 8*DVB-S/S2 Тюнеров.
- ✓ CRT1081IRD-S2-IP - 8*DVB-S/S2 Тюнеров, IP стример 64*SPTS или 8*MPTS потоков.

Более подробную информацию по предлагаемому оборудованию и изготовителю
Вы можете найти на нашем сайте в Интернет www.tvtech.ru,
а также по телефону в Санкт-Петербурге +7 (812) 313 29 90 и e-mail: digital-tv@tvtech.ru

193012 г.Санкт-Петербург,
пр. Обуховской Обороны, д. 120 Е, оф.813
тел. (812) 313-29-90